Poignées rabattables

Acier ou acier INOX

EXÉCUTIONS STANDARDS

Trous pour vis à tête fraisée **A**

- **GN 3136-ST**: acier zingué, finition passivée bleu.
- **GN 3136-NI**: acier INOX AISI 304, finition polie.

CARACTÉRISTIQUES ET APPLICATIONS

Les poignées escamotables GN 3136 sont utilisées pour ouvrir des tiroirs ou soulever des boîtes et des conteneurs. Pendant l'utilisation, la poignée pivotante heurte le boîtier en tôle à environ 90°, puis revient en position d'arrêt par gravité.

Grâce à leur conception simple, les pièces moulées et pliées peuvent présenter des tolérances plus importantes. Il est donc nécessaire de prévoir des mesures de compensation appropriées lors de la conception.



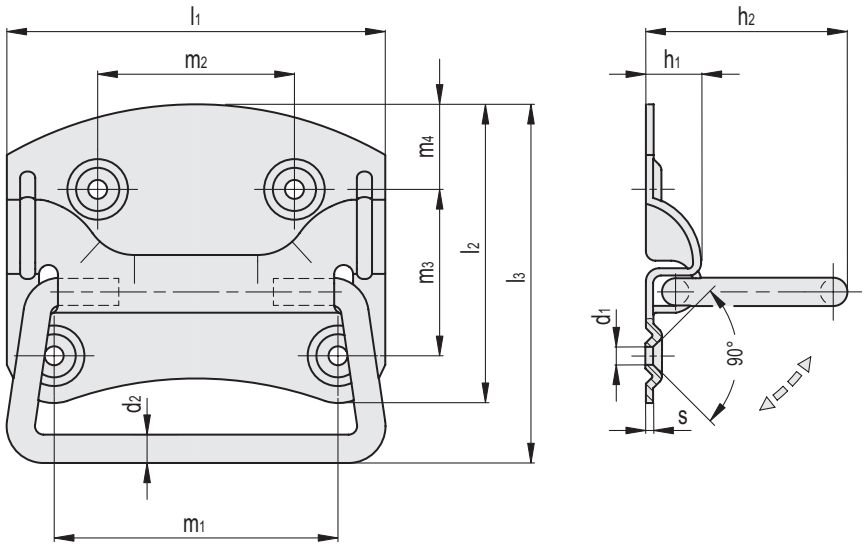

GN 3136-ST

Code	Description	l1	l2	l3	d1	d1 Pour vis	d2	h1	h2	m1	m2	m3	m4	s	⚖
GN.81021	GN 3136-85-70-A-ST	85	70	75	5.5	M 4	6.5	12	44	65	45	45	10	1.25	101
GN.81023	GN 3136-100-80-A-ST	100	80	95	5.5	M 4 / M 5	7.5	14	52	75	52	44	22.5	1.5	161
GN.81024	GN 3136-120-95-A-ST	120	95	103.5	5.5	M 5	7.5	15	54	96	70	55	20	1.5	200
GN.81025	GN 3136-135-110-A-ST	135	110	123	6.4	M 6	10	15	65	105	75	73	22	1.75	371

GN 3136-NI

Code	Description	l1	l2	l3	d1	d1 Pour vis	d2	h1	h2	m1	m2	m3	m4	s	⚖
GN.81022	GN 3136-100-80-A-NI	100	80	95	5.5	M 4 / M 5	7.5	14	52	75	52	44	22.5	1.5	160

Tous droits de propriété des modèles réservés. Ne pas reproduire les dessins et les photos sans en citer la source.